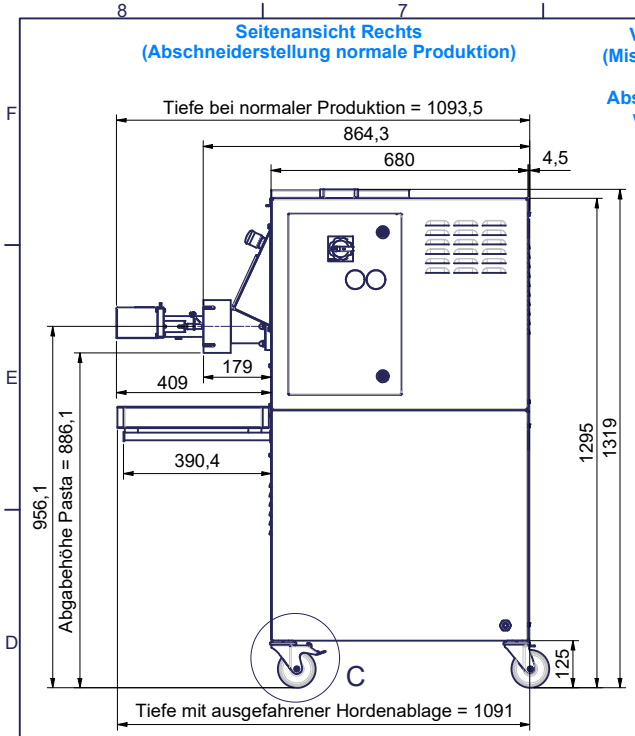

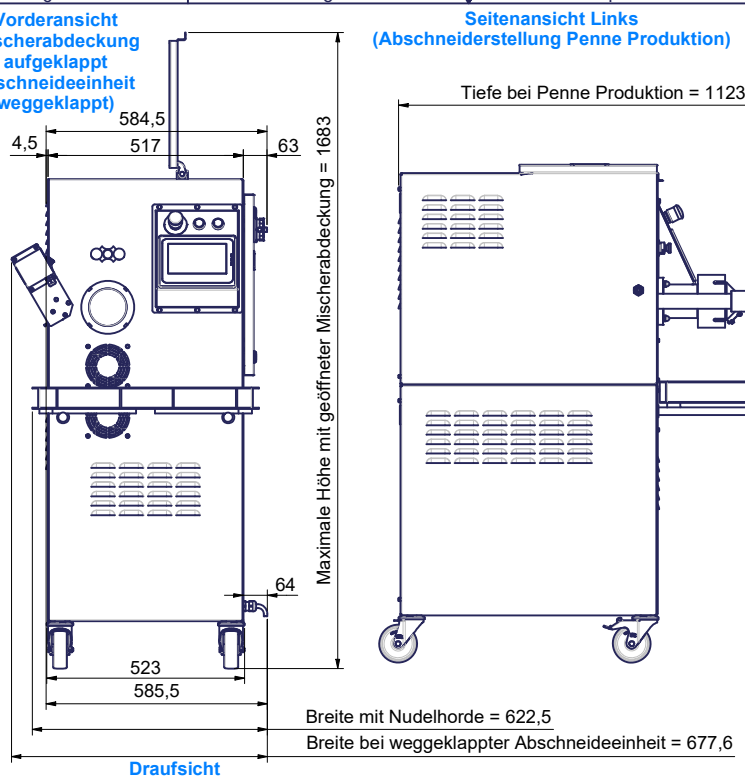

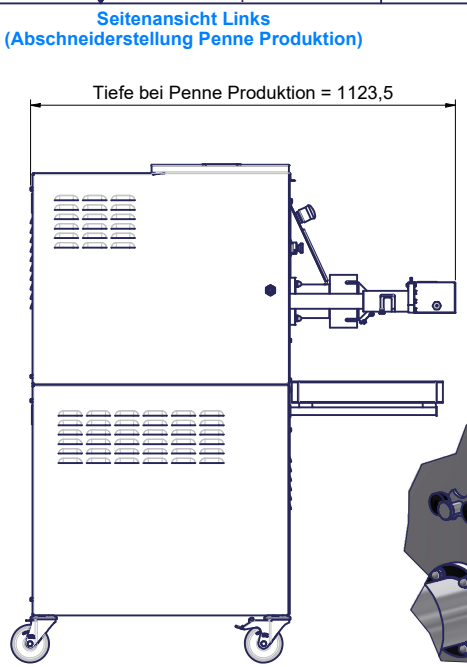

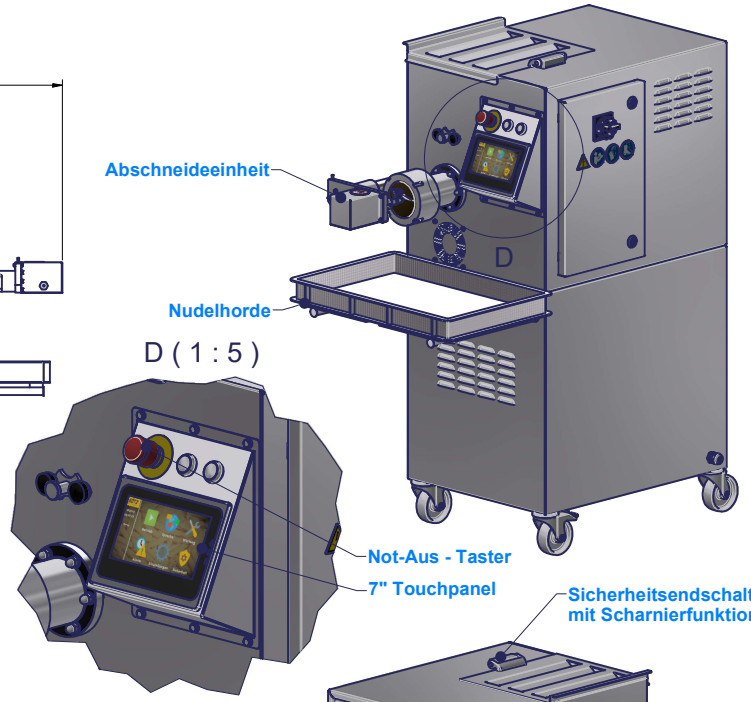

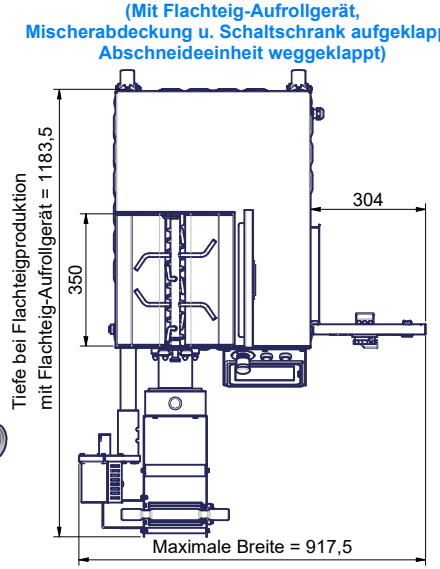

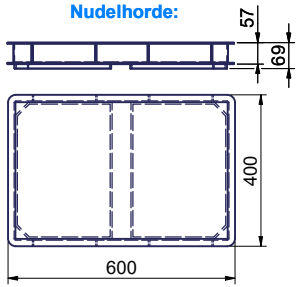

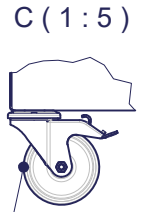

Lenkrollen sind drehbar gelagert und können, je nach Ausrichtung, ca. 75 mm in jede Richtung ausschwenken!

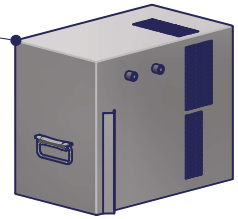

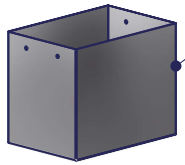

Verfügbare Abschneidemessereinheiten:

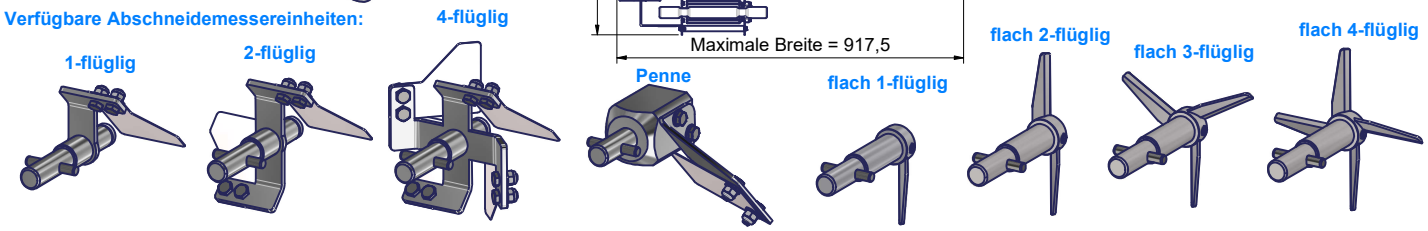

P-30-T-G EU-Version	Technische Änderungen und Irrtrümer sowie Änderungen im Erscheinungsbild vorbehalten!			
GÖTZ GMBH — Alter Dollhofweg 16, D-88499 Heiligkreuztal	Für diese Zeichnung behalten wir uns alle Rechte vor	Blatt A2 **S. 2 / 2**	Massstab 1 : 10	Einheit der eingetragenen Masse wenn nicht anders angegeben: mm
			Zeichnungsnummer **1020.1000**	Änderungsstand **5.0**