Seitenansicht Rechts
(Abdeckung Mischer 1 aufgeklappt)

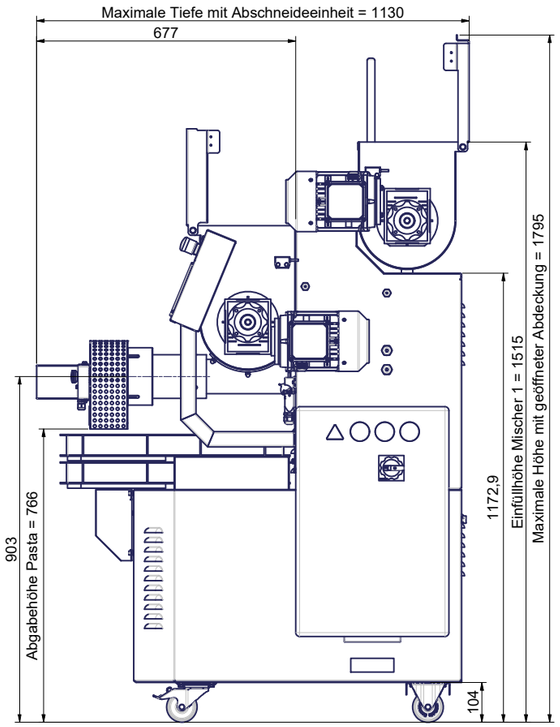

Vorderansicht

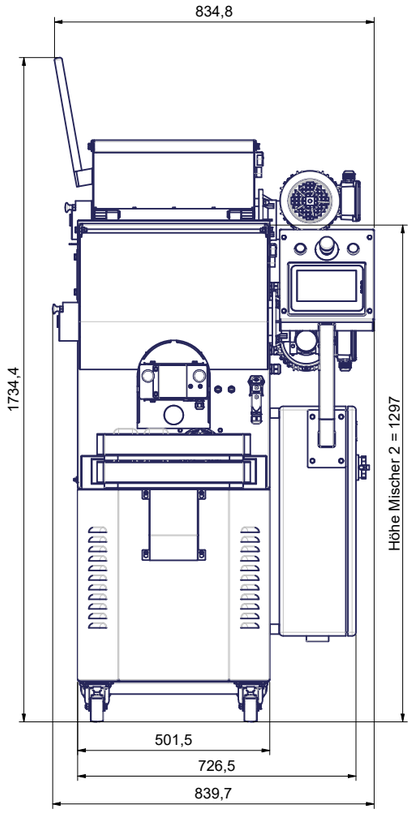

Seitenansicht Links
(Abdeckung Mischer 1 aufgeklappt)

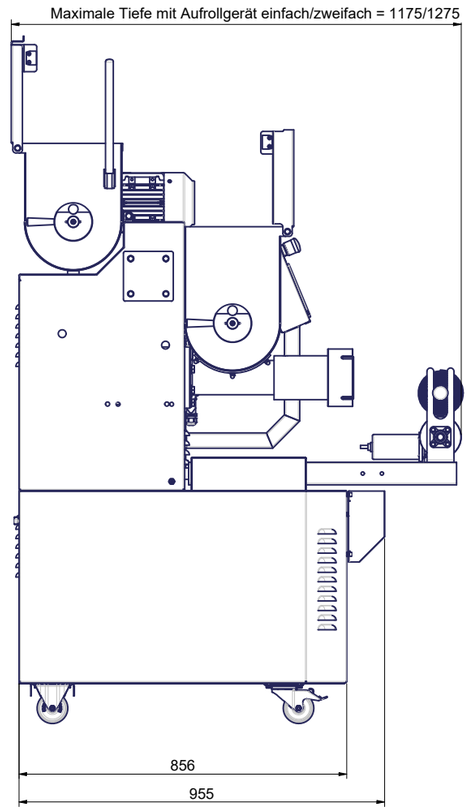

Rückansicht

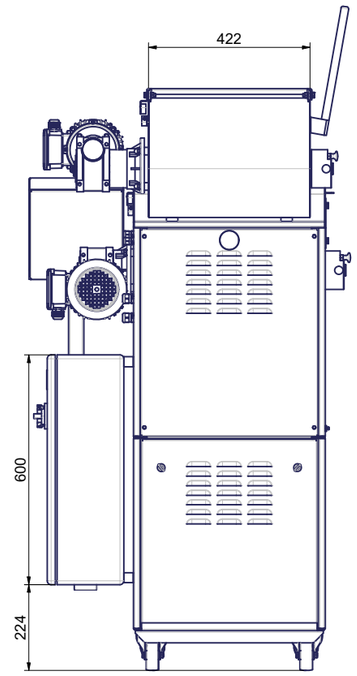

Optionales Flachteig-Aufrollgerät einfach

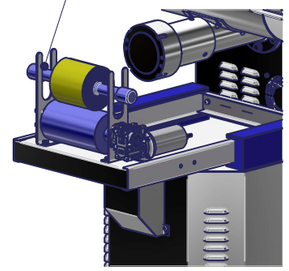

Optionales Flachteig-Aufrollgerät zweifach

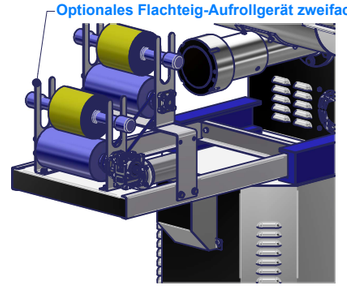

Optionale Hordenhalterung für Längsdurchschub

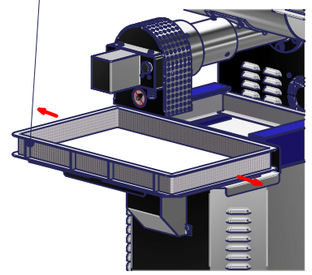

Breite mit geöffneter Schaltschranktür = 787 + 400 = 1187

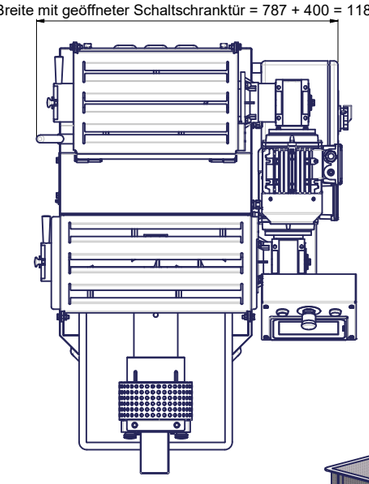

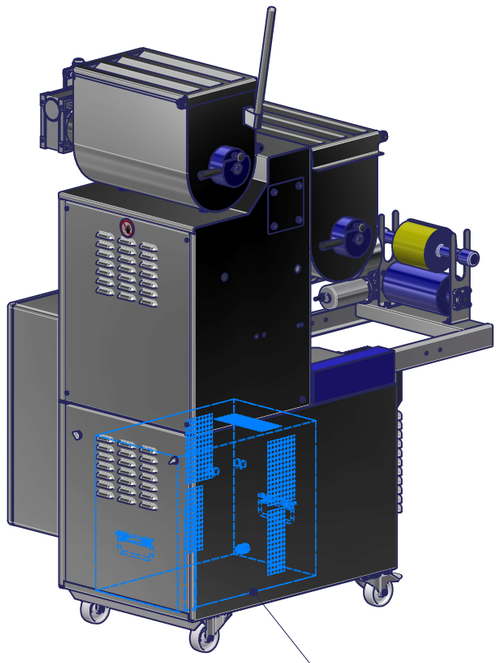

Optionaler aktiver Wasserkühler mit Kühlaggregat und Förderpumpe

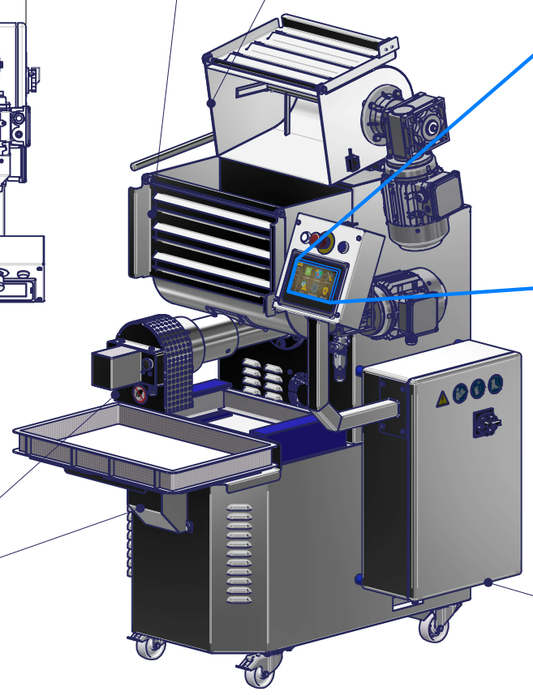

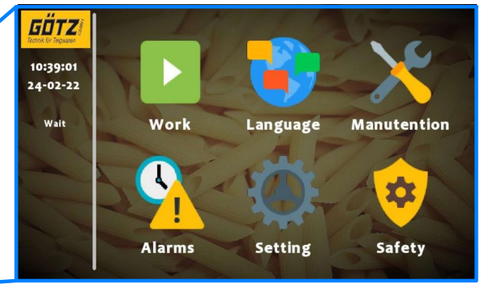

7" Touchpanel

Standard Hordenhalterung

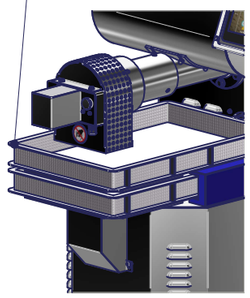

Verfügbare Abschneidemessereinheiten:

1-flüglig 2-flüglig 3-flüglig 4-flüglig Penne

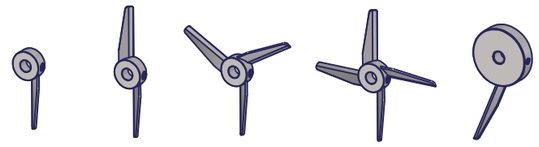

P-55-T-G	Technische Änderungen und Irrtrümer sowie Änderungen im Erscheinungsbild vorbehalten!			
GÖTZ GMBH — Alter Dollhofweg 16, D-88499 Heiligkreuztal	Für diese Zeichnung behalten wir uns alle Rechte vor	Blatt A1 S. 1 / 2	Massstab 1 : 8	Einheit der eingetragenen Masse wenn nicht anders angegeben: mm; Zeichnungsnummer 1046.1000; Änderungsstand 6.0