Seitenansicht Rechts
(Abdeckung Mischer 1 aufgeklappt)

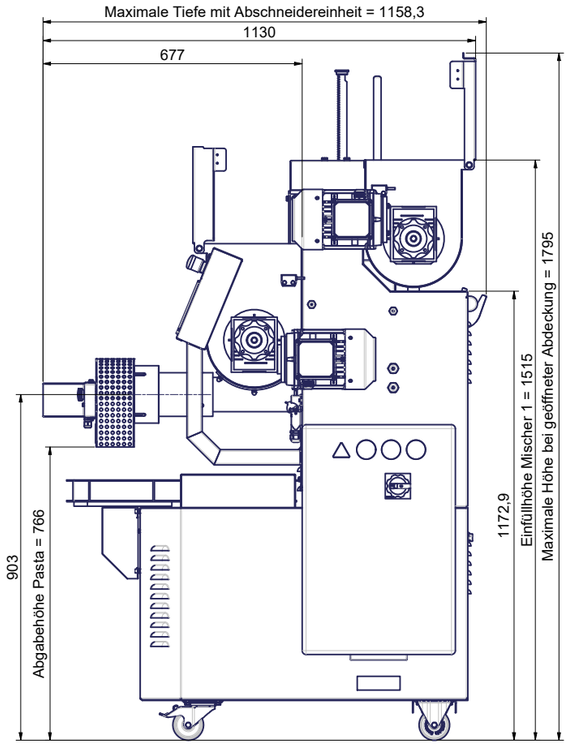

Vorderansicht

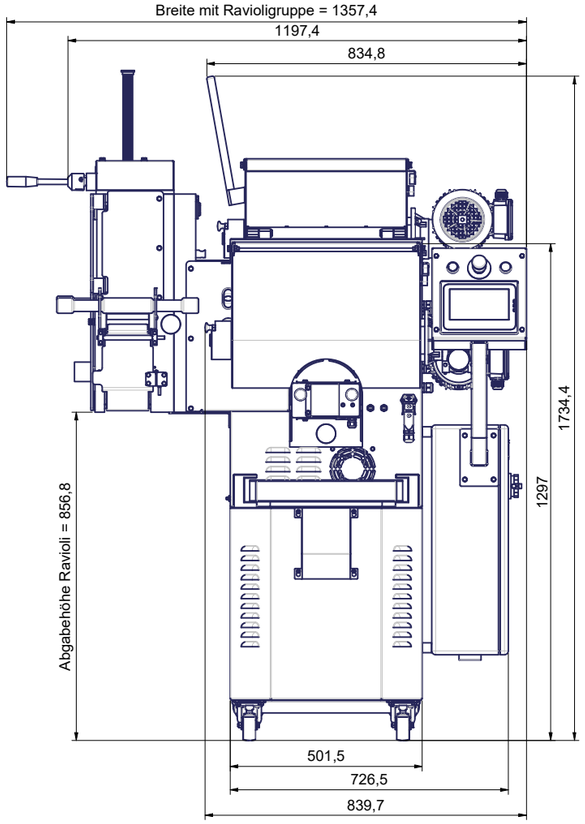

Seitenansicht Links
(Abdeckung Mischer 1 aufgeklappt)

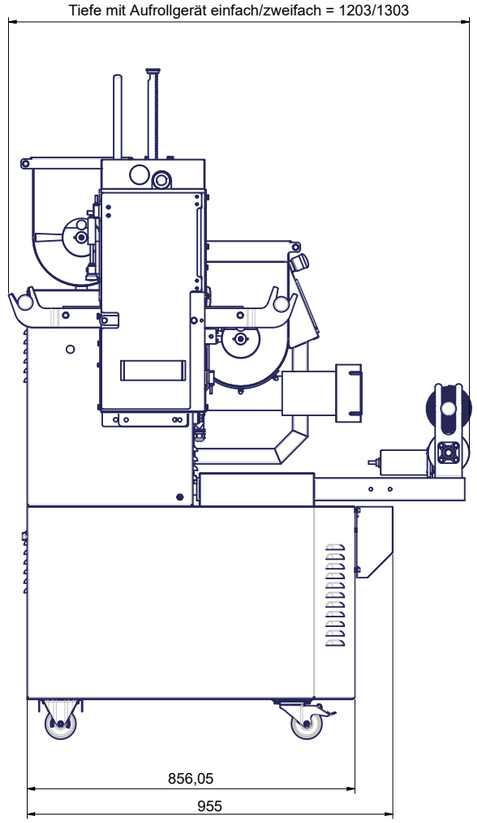

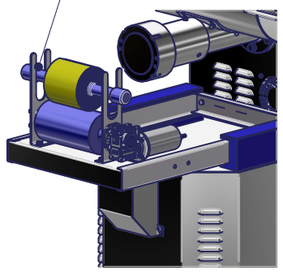

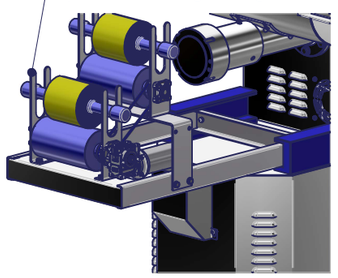

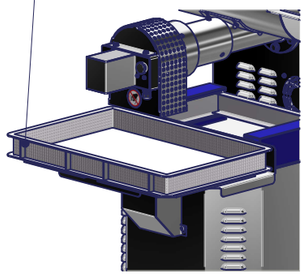

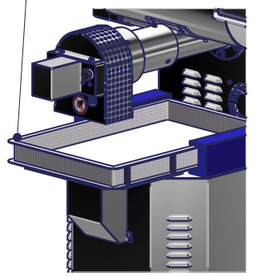

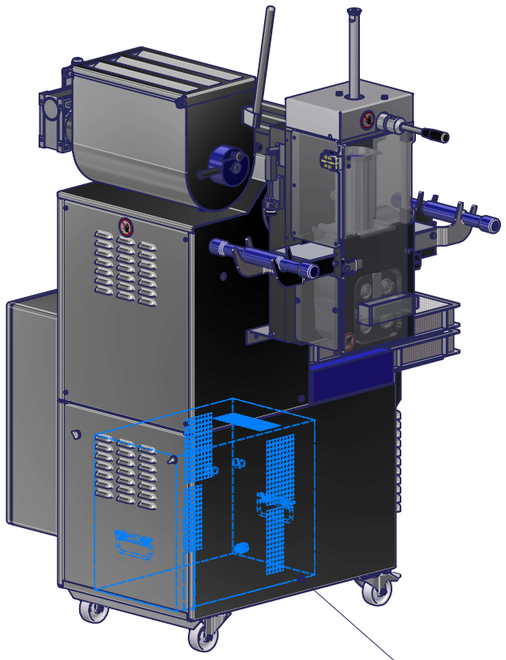

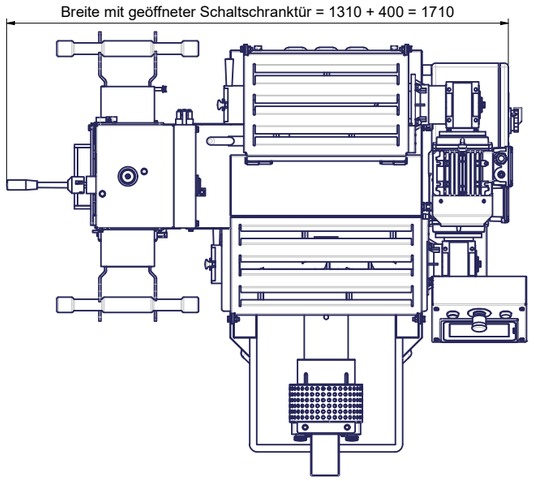

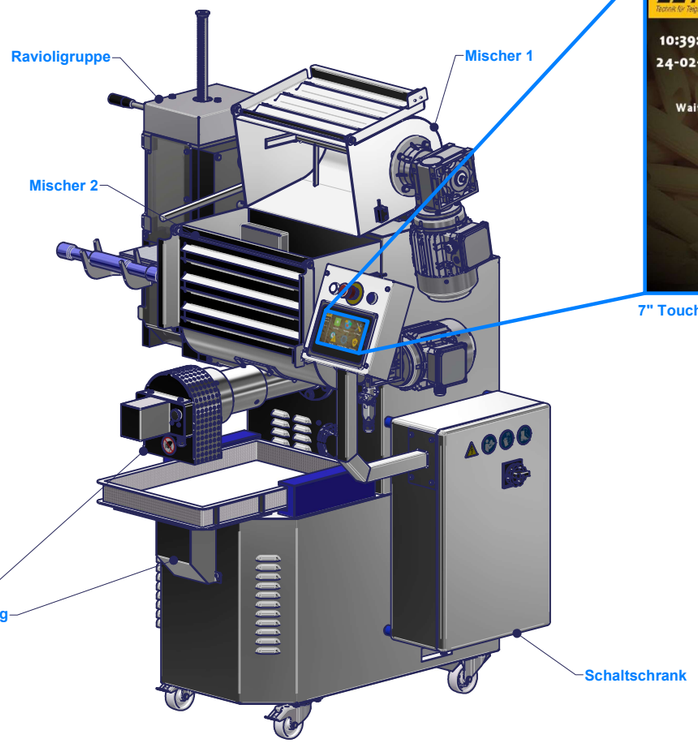

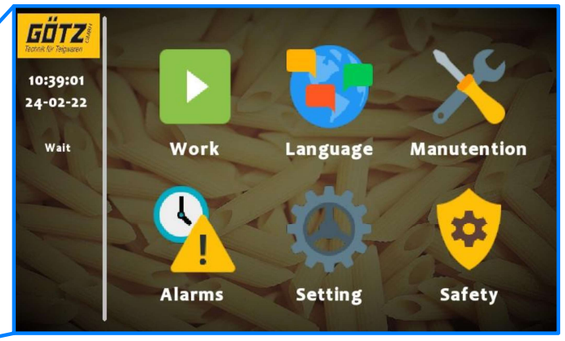

7" Touchpanel

Verfügbare Abschneidemessereinheiten:

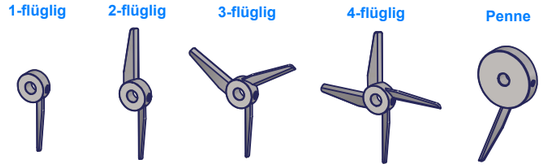

P-55-TR-G	Technische Änderungen und Irrtrümer sowie Änderungen im Erscheinungsbild vorbehalten!			
GÖTZ GMBH — Alter Dollhofweg 16, D-88499 Heiligkreuztal — Für diese Zeichnung behalten wir uns alle Rechte vor	Blatt A1 S. 2 / 2	Massstab 1 : 8	Einheit der eingetragenen Masse wenn nicht anders angegeben: mm	
			Zeichnungsnummer 1046.1000	Änderungsstand 6.0